テント倉庫.net 株式会社シンテック 宛

修理 テント倉庫 見積依頼書

ー 上屋テント ー

FAX 042-438-3708

お申込み日　　年　　月　　日

フリガナ		TEL	
お名前		FAX	
会社名	個人の方は不要です	E-mail	
ご住所	〒		

お見積もりに関する内容です。ご記入、またはチェック ☑ をつけてください。（不明の場合は空欄）

テントの所在地	〒 上記に記載の住所と同じ場合はチェック ☐ 自社使用の場合はチェック ☐

破損場所を〇で囲って下さい。

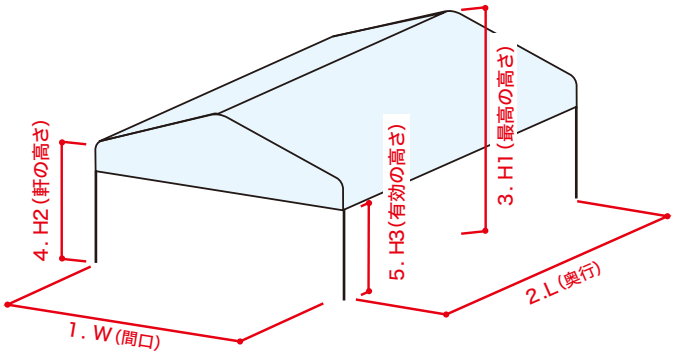

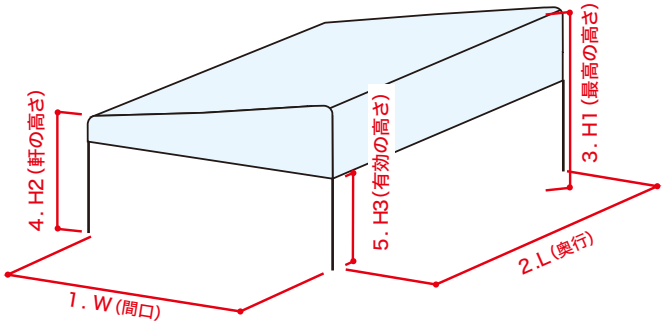

倉庫サイズ

1. W（間口）	2. L（奥行）	3. H1（全体の高さ）	4. H2（軒の高さ）	5. H3（有効の高さ）
m	m	m	m	m

破損状況	☐ 生地破れ　☐ 鉄骨破損　☐ 生地鉄骨破損　☐ 全損状態　☐ その他
破損詳細	
シート	☐ 防炎　☐ 不燃　☐ 不明

ご質問・ご要望など　　修理完了希望日：　　年　　月　　日

お写真がメールで送れる方へ
全体写真・破損部分のお写真を右記アドレス宛にお送りください。　メールアドレス：info@vinyten.co.jp

テント倉庫.net
Produced by SHINTEC

テント倉庫.netを運営する、株式会社シンテックよりご連絡させていただきます。
土日祝を除く、3 営業日以内に返信がない場合、送信エラーの可能性がございます。
電話にてご連絡をお願い致します。

運営会社 ： 株式会社シンテック
URL ： https://big-tent.net/

0120-2210-15
電話でのお問い合せ【平日 9:00～17:30】